울트라 시리즈 붐리프트

JLG®

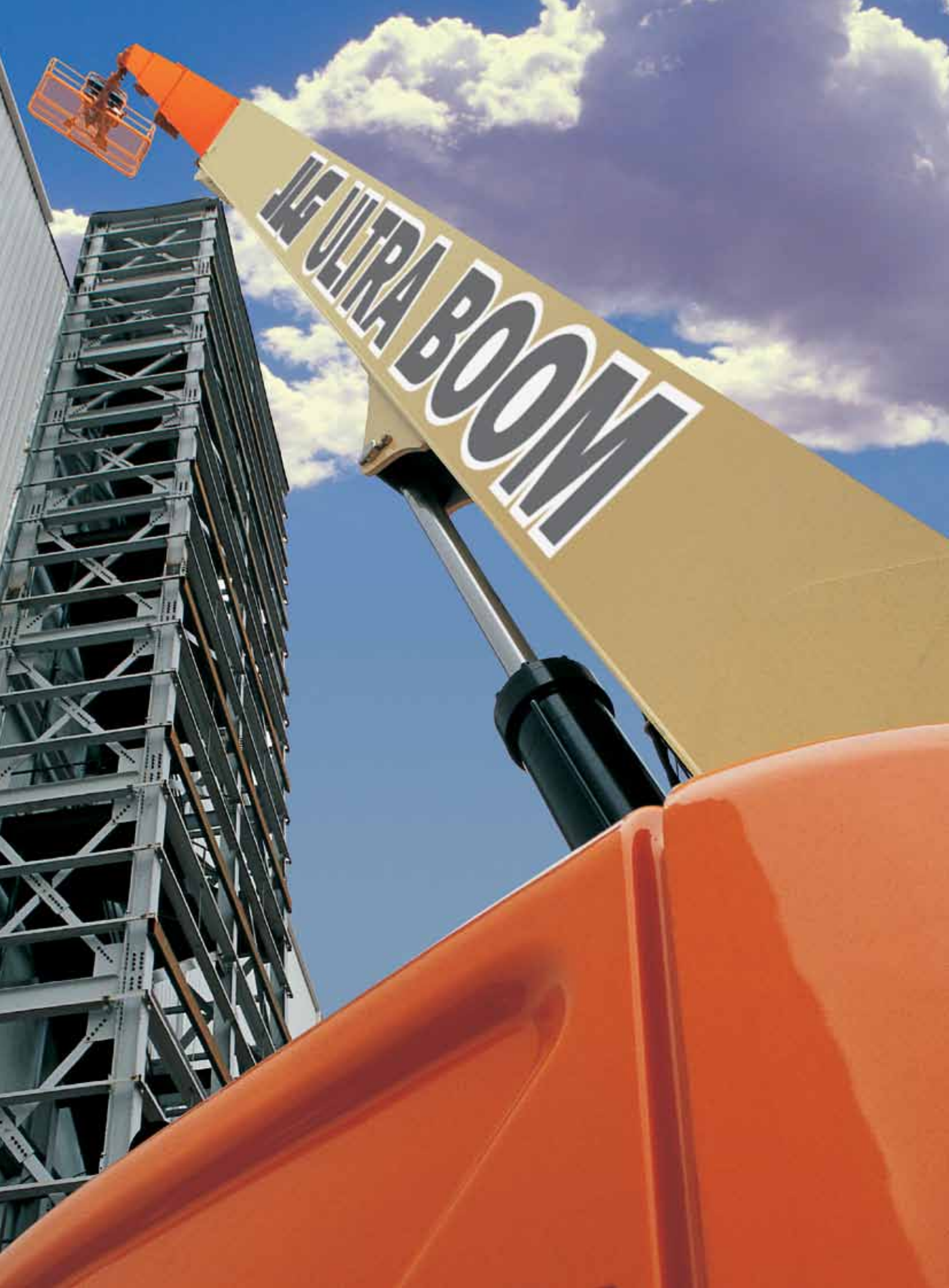
JLG ULTRA BOOM

JLG® 울트라 시리즈 성능 100% 활용

제철소, 화학공장, 공항, 컨벤션 센터, 조선소 및 중량물 건설. JLG® 울트라 시리즈 붐리프트는 더 높게 더 멀리 도달해야만 하는 기복이 심한 현장을 위하여 설계되었습니다. 40년간의 경험으로 JLG는 이 분야를 알고 있습니다. 매일 불가능을 극복하려면 힘, 신뢰성과 다기능성이 필요합니다. 그리고 내일 다시 돌아와 작업을 하는 것입니다.

JLG 울트라 시리즈라면 목표지점에 도달할 수 있습니다. JLG 울트라 시리즈는 경쟁제품보다 40% 강력한 100,000 psi 강철로 제작되었고 최대 1,000 파운드의 중량을 인양할 수 있어 업계 최강의 붐입니다. 10층 높이에서 작업시 최선의 작업을 할 수 있다는 자신감을 주는 장비를 원할 것입니다. 성과를 내고 어려움을 극복할 수 있도록 하는 장비—바로 JLG 울트라 시리즈 입니다.

타의 추종을 불허하는 동작범위

60 ft 6 in.(18.44 m)의 수평 올림 높이와 63 ft 2 in.(19.25 m)의 수평 아웃리치를 갖춘 1250AJP는 작업이 필요한 장소까지 접근할 수 있게 합니다.

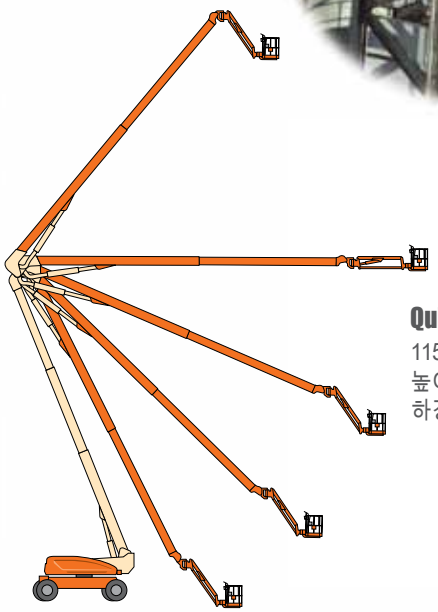

QuikStik® 장점

115초 이내에 최대 플랫폼 높이에서 지상으로 하강할 수 있습니다.

극강의 이동성

작은 회전반경, 3개의 조향 모드 및 동급 유일의 진동 액슬로 다른 장비로는 접근할 수 없는 곳에 접근이 가능합니다.

궁극의 높이, 도달 거리 및 힘.

높이와 도달 거리 모두를 요구하는 작업에는 모델 1250AJP를 사용하십시오. 60ft 이상의 수평 올림 높이와 63 ft의 아웃리치를 갖춘 1250AJP는 높은 도달 거리에서 다양한 기능을 요구하는 작업에 이상적입니다. 전용 QuikStik® 붐 설계로 사이클 속도가 빨라졌습니다(지상에서 원하는 높이에 도달하기까지 115초). 원하는 작업을 빠르고 효율적으로 해낼 수 있습니다. JLG® 울트라 시리즈 붐 리프트는 동급 붐에서 유일하게 진동 액슬을 갖추고 있어 초대형 패키지에서 놀라운 이동성을 제공합니다.

더 높은 생산성

JLG 울트라 시리즈로 작업 현장을 지배하십시오. 난국에 직면했을 때 그 날의 요구 이상을 달성할 수 있는 믿을 수 있는 장비를 원합니다. 견고한 붐이 고객에게 자신감을 주고 1,000 lb의 용량을 처리할 수 있도록 지원합니다. 전용 제어 아크는 작업 범위의 모서리에서 속도를 조정하여 모든 위치에서 동일한 속도를 느끼게 하여 더욱 편안합니다.

험한 지형을 정복하라

가장 작은 회전반경, 최고의 크랩 조향 비율 및 동급 유일의 진동 액슬로 다른 붐 리프트는 단순히 접근할 수 없는 장소에 갈 수 있습니다.

울트라 시리즈 텔레스코픽 장점

- 상시 4륜구동으로 험난한 지형 극복 가능.
- SkyPower,® 7,500 와트 내장 발전기.
- 편안함을 증가시키기 위해 작업범위 추적 시스템이 작업 범위 모서리에서의 속도를 조정.
- 플랫폼을 모서리 주변에 도달할 수 있게 하는 JibPLUS® 붐.*

*지브가 사이드 스윙 모드에 있을 때 용량은 500 lb (227 kg)로 제한됨. 1500SJ 모델인 경우 JibPLUS는 운송용으로만 사용됨.

1500SJ로 도달거리 증가

1500SJ 모델은 JLG에서 구입할 수 있는 가장 큰 자체 추진 텔레스코픽 붐입니다 — 규격초과화물적재허가 없이 150 ft 높이까지 도달할 수 있도록 하는 최초의 직선 붐리프트(고속도로 운송은 과적 허가 필요). 1500SJ는 작업공간의 유연성 향상과 상승시 아웃리치 증가를 위하여 텔레스코핑 지브를 포함합니다.

울트라 시리즈
텔레스코픽 붐리프트

더 커진 용량
이중 1,000/500 lb 용량으로 플랫폼은
더 많은 작업자, 공구 또는 자재를
처리할 수 있습니다.

더 넓어진 작업공간
50 ft를 초과하는 아웃리치로
접근성과 유연성이 향상됩니다.

진동 액슬
모든 울트라 붐의 표준, 진동 액슬 및 상시 사륜구동으로 트랙션이 탁월합니다.

Sky® 액세서리의 워크스테이션

울트라 시리즈 붐리프트를 Sky® 제품 전용 워크스테이션을 갖춘 다기능 생산성 향상 장비로 변형시켜 보십시오. 당사의 액세서리는 플랫폼 공간을 절약하고, 작업조건을 향상시키며 고객의 리프트를 거대한 작업공구로 변화시키도록 설계되었습니다.

SkyPower® 패키지

SkyPower 시스템은 전원 케이블이 달린 독립식 7500W 연속출력발전기와 파워트랙 내에 장착된 에어/워터 라인을 갖추고 있습니다. 또한 핸드툴과 Sky® 액세서리의 JLG 워크스테이션을 구동하기 위하여 독립식 110V-AC, 220V-AC 및 3상 전원을 제공합니다.

SkyWelder® 패키지

SkyPower 붐 플랫폼에 내장된 Miller® CST — 280 용접기를 이용하면 공간은 절약하면서 스틱과 TIG 능력을 갖출 수 있습니다.

SkyCutter® 패키지

SkyCutter는 드레이핑 탱크와 호스의 위험을 없애고, 내장 Miller® Spectrum 375 Cutmate 플라즈마 절단기로 보다 신속하고 청결하게 절단합니다.

SkyGlazier® 패키지

공장 승인된 최초의 유일한 유리 및 패널 트레이. 패널의 손상을 막고 생산성은 향상되며 작업자의 피로는 저감됩니다. JLG 1,000 lb 적재용량의 바스켓은 여러 작업자 및 더 큰 유리 패널을 지탱할 수 있습니다.

SkyAir® 패키지

SkyAir 패키지는 통합된 내장 공기 압축기를 이용하여 최대 125 psi의 압력에서 9.3 CFM의 풍량을 발생시킵니다. 지상 압축기에 대한 필요를 없애고 생산성은 증가시킵니다.

Nite Bright® 패키지

이 패키지는 시계성 향상을 위하여 작업공간 및 섀시 주변 공간에 조명을 비추기 위한 40W 조명으로 구성되어 있습니다. 터널, 광산, 야간 작업이나 조명이 어두운 어떠한 작업에도 적합합니다.

고객의 작업이 최우선

Ground Support는 전적으로 고객을 위한 서비스입니다. 고객의 생산성 향상. 고객의 수익성 제고. 고객의 가동시간 증대. 장비 구입에서 후속 교육, 부품 및 유지보수에 이르기까지.

고객 서비스 콜센터

고객 지원을 위해 최선의 노력을 다합니다. 당사를 귀하를 위하여 대기중인 개인적인 상근 서비스 지원팀으로 생각하십시오. 당사와 함께라면 가능합니다. 두말할 필요가 없습니다.

대체부품

순정 대체 부품, 액세서리, 어태치먼트, 재생부품 및 경쟁 부품을 모두 하나의 공급원(JLG)을 통해 확보하여 장비의 최고 성능을 유지하십시오.

교육

장비에 대하여 완벽히 알아야 작업에서 한층 높은 생산성을 만들어 낼 수 있습니다. 당사의 강사진이 이끄는 강좌는 고객이 성공할 수 있도록 실습시간을 제공합니다.

서비스센터

고객의 필요에 맞게. 고객의 가동시간 증대. JLG는 수리, 재조정, 당일 부품 등 고객의 모든 필요를 충족시키기 위해 일하고 있습니다. 지원이 필요한 경우 언제든지 문의하십시오.

		1250AJP
울트라 시리즈 관절형 붐리프트 도달 거리 사양		
플랫폼 높이		125 ft (38.1 m)
수평 도달 거리		63 ft 2 in. (19.25 m)
수평 올림 높이		60 ft 6 in. (18.44 m)
스윙		360° 연속식
플랫폼 적재용량—제한		1,000 lb (454 kg)
플랫폼 적재용량—무제한		500 lb (227 kg)
플랫폼 로테이터		180°
JibPLUS®	길이	8 ft (2.44 m)
	수평동작[1]	125°
	수직동작	130° (+75/–55)
치수 데이터		
A. 플랫폼 크기		36 x 96 in. (0.91 x 2.44 m)
B. 전폭	액슬 수축	8 ft 2 in. (2.49 m)
전폭	액슬 확장	12 ft 6 in. (3.81 m)
C. 후면 접속거리		3 ft (91 cm)
D. 적재 높이		10 ft (3.05 m)
E. 전장	적재된 지브	37 ft 7 in. (11.45 m)
전장	전개된 지브	47 ft 6 in. (14.48 m)
F. 축거		12 ft 6 in. (3.81 m)
G. 최저 지상고	액슬	12 in. (30 cm)
	섀시	25.5 in. (65 cm)
중량[2]		44,000 lb (19,958 kg)
섀시		
최대 지반 지지 압력*		100 psi (7.03 kg/cm²)
구동 속도		3.25 mph (5.2 km/h)
등판 능력		45%
회전 반경 (내부)	액슬 수축	14 ft 5 in. (4.39 m)
	액슬 확장	8 ft (2.44 m)
회전 반경 (외부)	액슬 수축	22 ft 6 in. (6.86 m)
	액슬 확장	19 ft 4 in. (5.89 m)
크랩 조향비[3]		1:1
액슬 진동		8 in. (20 cm)
타이어/형식		445/50D710 폼 충진
동력원		
디젤 엔진	Deutz TD2011L4	74.9 hp (55.9 kW)
연료 탱크 용량		31 gal (117 L)
유압 리저버		53 gal (200 L)
보조 전원		12V DC
발전기 공칭/연속		7,500 Watt

* 지반 지지 압력은 표준 타이어에 적용됩니다.
1. JibPLUS가 수평 확장 되었을 때 적재용량은 500 lb (227 kg)로 제한됩니다.
2. 특정 옵션 또는 국가 표준으로 인해 중량이 증가할 수 있습니다.
3. 전진과 측면 이동간의 비율.

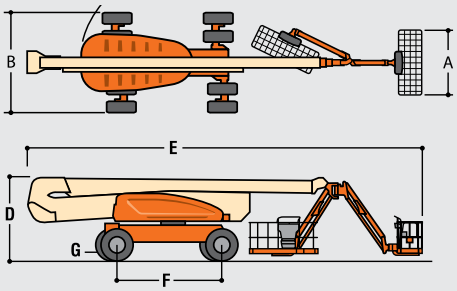

표준 기능

플랫폼: 36 x 96 in. (0.91 x 2.44 m) 측면 진입
8 ft (2.44 m) JibPLUS® 붐
용량 범위 선택가능
내부선회 게이트
180° 유압 플랫폼 로테이터
플랫폼의 AC 콘센트
SkyPower® 패키지
7500W 발전기
• 240/120V 단상
• 240V 3상
1/2 in. 플랫폼 연결 에어 라인
5도 기울기 경보/지시등
모든 동작 경보
스윙아웃 엔진 트레이
12V-DC 보조 전원
시간계측기
Control ADE® 시스템
상시 4륜구동
3가지 조향모드에서 선택가능
드라이브 아웃 확장 액슬
진동 액슬
비례 제어장치
걸윙 후드
조작자 공구함
445/50D710 폼 충진 보호 러그 트레드 타이어
플랫폼 콘솔 장비 상태 지시등 패널*
리프팅/타이다운 러그
엔진 과부하 경고/차단—JLG 분석기를 이용하여 선택 가능

가용 옵션

플랫폼: 36 x 72 in. (0.91 x 1.83 m) 측면 진입
추락방지 플랫폼: 36 x 96 in. (0.91 x 2.44 m) 측면 진입
조명등 패키지[1]
점멸등
소프트 터치 시스템 플랫폼 6 ft/8 ft (1.83 m/2.44 m)
Clearsky(미국과 캐나다만 해당)
동절기 대비 키트[2]
악조건 키트[3]
상부 레일 연결 메시

1. 플랫폼 장착 작업등 및 주행등/보조등 포함.
2. 가열플러그, 배터리 히터 및 오일 탱크 히터 포함.
3. 콘솔 커버, 붐 와이퍼 및 실린더 벨로스 포함.

액세서리 패키지

SkyWelder®
SkyCutter®
SkyGlazier®
Nite Bright®
Pipe Racks

* 시스템 과부하, 연료 부족, 5도 기울기등 및 풋스위치 상태를 알려주는 지시등이 플랫폼 제어 콘솔에 구비되어 있습니다.

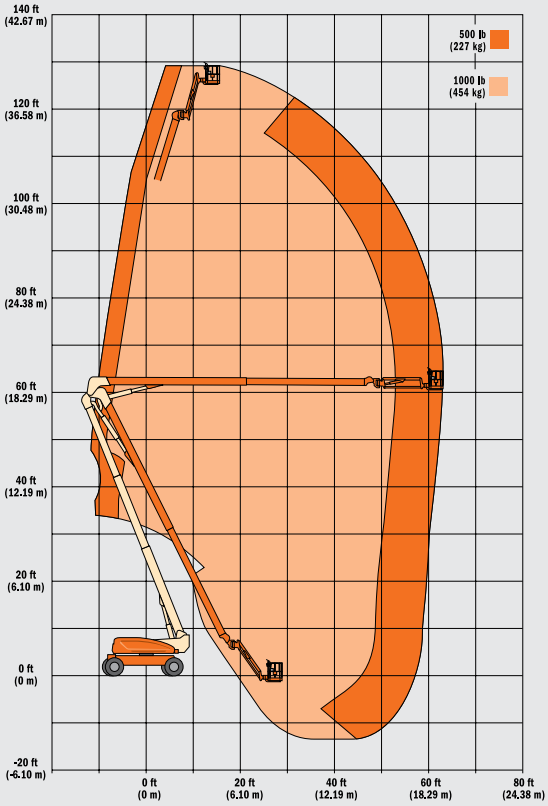

사양서 전체를 확인하려면 www.jlg.com을 방문하십시오.

		1200SJP
울트라 시리즈 텔레스코픽 붐리프트		
도달 거리 사양		
플랫폼 높이		120 ft (36.58 m)
수평 도달 거리		75 ft (22.86 m)
수평 올림 높이		—
스윙		360° 연속식
플랫폼 적재용량—제한		1,000 lb (454 kg)
플랫폼 적재용량—무제한		500 lb (227 kg)
플랫폼 로테이터		180°
JibPLUS®	길이	8 ft (2.44 m)
	수평동작[1]	180°
	수직동작	130° (+75/–55)
치수 데이터		
A. 플랫폼 크기		36 x 96 in. (0.91 x 2.44 m)
B. 전폭	액슬 수축	8 ft 2 in. (2.49 m)
전폭	액슬 확장	12 ft 6 in. (3.81 m)
C. 후면 접속거리		5 ft 6 in. (1.67 m)
D. 적재 높이		10 ft (3.05 m)
E. 전장	적재된 지브	37 ft 7 in. (11.45 m)
전장	전개된 지브	44 ft 10.25 in. (13.67 m)
F. 축거		12 ft 6 in. (3.81 m)
G. 최저 지상고	액슬	12 in. (30 cm)
	섀시	25.5 in. (65 cm)
중량[2]		40,900 lb (18,552 kg)
섀시		
최대 지반 지지 압력*		99 psi (7.0 kg/cm²)
구동 속도		3.25 mph (5.2 km/h)
등판 능력		45%
회전 반경 (내부)	액슬 수축	14 ft 5 in. (4.39 m)
	액슬 확장	8 ft (2.44 m)
회전 반경 (외부)	액슬 수축	22 ft 6 in. (6.86 m)
	액슬 확장	19 ft 4 in. (5.89 m)
크랩 조향비[3]		1:1
액슬 진동		12 in. (30 cm)
타이어/형식		445/50D710 폼 충진
동력원		
디젤 엔진	Deutz TD2011L4	74.9 hp (55.9 kW)
연료 탱크 용량		31 gal (117 L)
유압 리저버		55 gal (208 L)
보조 전원		12V DC
발전기		7500 Watt

* 지반 지지 압력은 표준 타이어에 적용됩니다.
1. JibPLUS가 수평 확장 되었을 때 적재용량은 500 lb (227 kg)로 제한됩니다.
2. 특정 옵션 또는 국가 표준으로 인해 중량이 증가할 수 있습니다.
3. 전진과 측면 이동간의 비율.

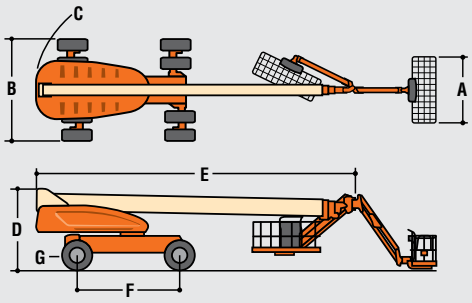

표준 기능

플랫폼: 36 x 96 in. (0.91 x 2.44 m) 측면 진입
8 ft (2.44 m) JibPLUS® 붐
용량 범위 선택가능
내부선회 게이트
180° 유압 플랫폼 로테이터
플랫폼의 AC 콘센트
SkyPower® 패키지
7500W 발전기
• 240/120V 단상
• 240V 3상
1/2 in. 플랫폼 연결 에어 라인
5도 기울기 경보/지시등
모든 동작 경보
스윙아웃 엔진 트레이
12V-DC 보조 전원
시간계측기
Control ADE® 시스템
상시 4륜구동
3가지 조향모드에서 선택가능
드라이브 아웃 확장 액슬
진동 액슬
비례 제어장치
걸윙 후드
조작자 공구함
445/50D710 폼 충진 보호 러그 트레드 타이어
플랫폼 콘솔 장비 상태 지시등 패널*
리프팅/타이다운 러그
엔진 과부하 경고/차단—JLG 분석기를 이용하여 선택 가능

가용 옵션

플랫폼: 36 x 72 in. (0.91 x 1.83 m) 측면 진입
추락방지 플랫폼: 36 x 96 in. (0.91 x 2.44 m) 측면 진입
조명등 패키지[1]
점멸등
소프트 터치 시스템 플랫폼 6 ft/8 ft (1.83 m/2.44 m)
Clearsky(미국과 캐나다만 해당)
동절기 대비 키트[2]
악조건 키트[3]
상부 레일 연결 메시

1. 플랫폼 장착 작업등 및 주행등/보조등 포함.
2. 가열플러그, 배터리 히터 및 오일 탱크 히터 포함.
3. 콘솔 커버, 붐 와이퍼 및 실린더 벨로스 포함.

액세서리 패키지

SkyWelder®
SkyCutter®
SkyAir® (1200/1350SJP 만 해당)
SkyGlazier®
Nite Bright®
Pipe Racks

* 시스템 과부하, 연료 부족, 5도 기울기등 및 풋스위치 상태를 알려주는 지시등이 플랫폼 제어 콘솔에 구비되어 있습니다.

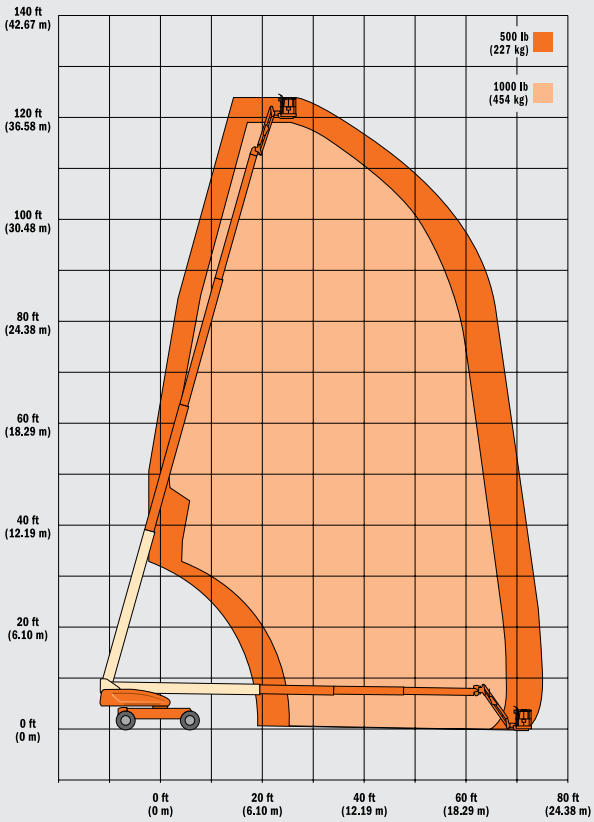

사양서 전체를 확인하려면 www.jlg.com을 방문하십시오.

		1350SJP
울트라 시리즈 텔레스코픽 붐리프트 도달 거리 사양		
플랫폼 높이		135 ft (41.15 m)
수평 도달 거리		80 ft (24.38 m)
수평 올림 높이		—
스윙		360° 연속식
플랫폼 적재용량—제한		1,000 lb (454 kg)
플랫폼 적재용량—무제한		500 lb (227 kg)
플랫폼 로테이터		180°
JibPLUS®	길이	8 ft (2.44 m)
	수평동작[1]	180°
	수직동작	130° (+75/–55)
치수 데이터		
A. 플랫폼 크기		36 x 96 in. (0.91 x 2.44 m)
B. 전폭	액슬 수축	8 ft 2 in. (2.49 m)
전폭	액슬 확장	12 ft 6 in. (3.81 m)
C. 후면 접속거리		5 ft 6 in. (1.67 m)
D. 적재 높이		10 ft (3.05 m)
E. 전장	적재된 지브	37 ft 7 in. (11.45 m)
전장	전개된 지브	48 ft 10.25 in. (14.89 m)
F. 측거		12 ft 6 in. (3.81 m)
G. 최저 지상고	액슬	12 in. (30 cm)
	섀시	25.5 in. (65 cm)
중량[2]		45,000 lb (20,411 kg)
섀시		
최대 지반 지지 압력*		107 psi (7.52 kg/cm^2)
구동 속도		3.25 mph (5.2 km/h)
등판 능력		45%
회전 반경 (내부)	액슬 수축	14 ft 5 in. (4.39 m)
	액슬 확장	8 ft (2.44 m)
회전 반경 (외부)	액슬 수축	22 ft 6 in. (6.86 m)
	액슬 확장	19 ft 4 in. (5.89 m)
크랩 조향비[3]		1:1
액슬 진동		12 in. (30 cm)
타이어/형식		445/50D710 폼 충진
동력원		
디젤 엔진	Deutz TD2011L4	74.9 hp (55.9 kW)
연료 탱크 용량		31 gal (117 L)
유압 리저버		55 gal (208 L)
보조 전원		12V DC
발전기 공칭/연속		7,500 Watt

* 지반 지지 압력은 표준 타이어에 적용됩니다.
1. JibPLUS가 수평 확장 되었을 때 적재용량은 500 lb (227 kg)로 제한됩니다.
2. 특정 옵션 또는 국가 표준으로 인해 중량이 증가할 수 있습니다.
3. 전진과 측면 이동간의 비율.

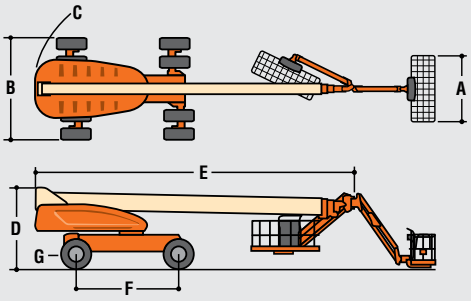

표준 기능

플랫폼: 36 x 96 in. (0.91 x 2.44 m) 측면 진입
8 ft (2.44 m) JibPLUS® 붐
용량 범위 선택가능
내부선회 게이트
180° 유압 플랫폼 로테이터
플랫폼의 AC 콘센트
SkyPower® 패키지
7500W 발전기
• 240/120V 단상
• 240V 3상
1/2 in. 플랫폼 연결 에어 라인
5도 기울기 경보/지시등
모든 동작 경보
스윙아웃 엔진 트레이
12V-DC 보조 전원
시간계측기
Control ADE® 시스템
상시 4륜구동
3가지 조향모드에서 선택가능
드라이브 아웃 확장 액슬
진동 액슬
비례 제어장치
걸윙 후드
조작자 공구함
445/50D710 폼 충진 보호 러그 트레드 타이어
플랫폼 콘솔 장비 상태 지시등 패널*
리프팅/타이다운 러그
엔진 과부하 경고/차단—JLG 분석기를 이용하여 선택 가능

가용 옵션

플랫폼: 36 x 72 in. (0.91 x 1.83 m) 측면 진입
추락방지 플랫폼: 36 x 96 in. (0.91 x 2.44 m) 측면 진입
조명등 패키지[1]
점멸등
소프트 터치 시스템 플랫폼 6 ft/8 ft (1.83 m/2.44 m)
Clearsky(미국과 캐나다만 해당)
동절기 대비 키트[2]
악조건 키트[3]
상부 레일 연결 메시

1. 플랫폼 장착 작업등 및 주행등/보조등 포함.
2. 가열플러그, 배터리 히터 및 오일 탱크 히터 포함.
3. 콘솔 커버, 붐 와이퍼 및 실린더 벨로스 포함.

액세서리 패키지

SkyWelder®
SkyCutter®
SkyAir® (1200/1350SJP only)
SkyGlazier®
Nite Bright®
Pipe Racks

* 시스템 과부하, 연료 부족, 5도 기울기등 및 풋스위치 상태를 알려주는 지시등이 플랫폼 제어 콘솔에 구비되어 있습니다.

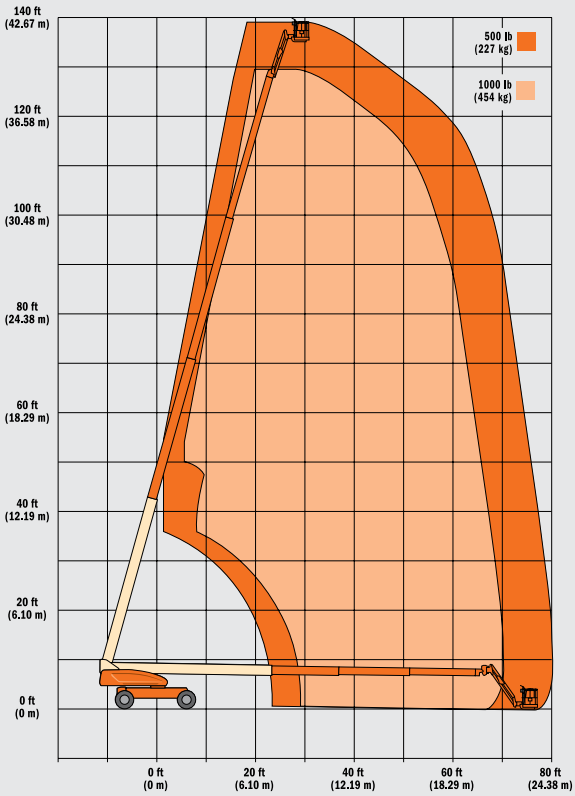

사양서 전체를 확인하려면 www.jlg.com을 방문하십시오.

		1500SJ
울트라 시리즈 텔레스코픽 붐리프트 도달 거리 사양		
플랫폼 높이		150 ft (45.7 m)
수평 도달 거리		80 ft (24.38 m)
수평 올림 높이		—
스윙		360° 연속식
플랫폼 적재용량—제한		1,000 lb (454 kg)
플랫폼 적재용량—무제한		500 lb (227 kg)
플랫폼 로테이터		180°
지브	길이	15 ft 2 in.–25 ft (4.62 m – 7.62 m)
	수평동작[1]	운송 목적으로만 사용
	수직동작	120° (+75/–45)
치수 데이터		
A. 플랫폼 크기		36 x 96 in. (0.91 x 2.44 m)
B. 전폭	액슬 수축	8 ft 2 in. (2.49 m)
전폭	액슬 확장	12 ft 6 in. (3.81 m)
C. 후면 접속거리		5 ft 6 in. (1.67 m)
D. 적재 높이		10 ft (3.05 m)
E. 전장	적재된 지브	43 ft (11.45 m)
전장	전개된 지브	61 ft 9 in. (18.82 m)
F. 축거		12 ft 6 in. (3.81 m)
G. 최저 지상고	액슬	12 in. (30 cm)
	섀시	25.5 in. (65 cm)
중량[2]		48,000 lb (21,773 kg)
섀시		
최대 지반 지지 압력*		113 psi (7.94 kg/cm²)
구동 속도		3.0 mph (4.8 km/h)
등판 능력		40%
회전 반경 (내부)	액슬 수축	14 ft 5 in. (4.39 m)
	액슬 확장	8 ft (2.44 m)
회전 반경 (외부)	액슬 수축	22 ft 6 in. (6.86 m)
	액슬 확장	19 ft 4 in. (5.89 m)
크랩 조향비[3]		1:1
액슬 진동		12 in. (30 cm)
타이어/형식		445/50D710 폼 충진
동력원		
디젤 엔진	Deutz TD2011L04	74.9 hp (55.9 kW)
연료 탱크 용량		31 gal (117 L)
유압 리저버		55 gal (208 L)
보조 전원		12V DC
발전기		7,500 Watt

* 지반 지지 압력은 표준 타이어에 적용됩니다.
1. JibPLUS가 수평 확장 되었을 때 적재용량은 500 lb (227 kg)로 제한됩니다.
2. 특정 옵션 또는 국가 표준으로 인해 중량이 증가할 수 있습니다.
3. 전진과 측면 이동간의 비율.

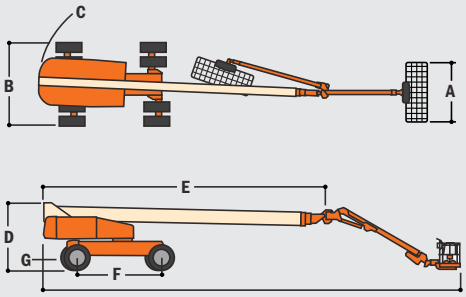

표준 기능

플랫폼: 36 x 96 in. (0.91 x 2.44 m) 측면 진입
8 ft (2.44 m) JibPLUS® 붐
용량 범위 선택가능
내부선회 게이트
180° 유압 플랫폼 로테이터
플랫폼의 AC 콘센트
SkyPower® 패키지
7500W 발전기
• 240/120V 단상
• 240V 3상
1/2 in. 플랫폼 연결 에어 라인
5도 기울기 경보/지시등
모든 동작 경보
스윙아웃 엔진 트레이
12V-DC 보조 전원
시간계측기
Control ADE® 시스템
상시 4륜구동
3가지 조향모드에서 선택가능
드라이브 아웃 확장 액슬
진동 액슬
비례 제어장치
걸윙 후드
조작자 공구함
445/50D710 폼 충진 보호 러그 트레드 타이어
플랫폼 콘솔 장비 상태 지시등 패널*
리프팅/타이다운 러그
엔진 과부하 경고/차단—JLG 분석기를 이용하여 선택 가능

가용 옵션

플랫폼: 36 x 72 in. (0.91 x 1.83 m) 측면 진입
추락방지 플랫폼: 36 x 96 in. (0.91 x 2.44 m) 측면 진입
조명등 패키지[1]
점멸등
소프트 터치 시스템 플랫폼 6 ft/8 ft (1.83 m/2.44 m)
Clearsky(미국과 캐나다만 해당)
동절기 대비 키트[2]
악조건 키트[3]
상부 레일 연결 메시

1. 플랫폼 장착 작업등 및 주행등/보조등 포함.
2. 가열플러그, 배터리 히터 및 오일 탱크 히터 포함.
3. 콘솔 커버, 붐 와이퍼 및 실린더 벨로스 포함.

액세서리 패키지

SkyWelder®
SkyCutter®
SkyAir® (1200/1350SJP only)
SkyGlazier®
Nite Bright®
Pipe Racks

* 시스템 과부하, 연료 부족, 5도 기울기등 및 풋스위치 상태를 알려주는 지시등이 플랫폼 제어 콘솔에 구비되어 있습니다.

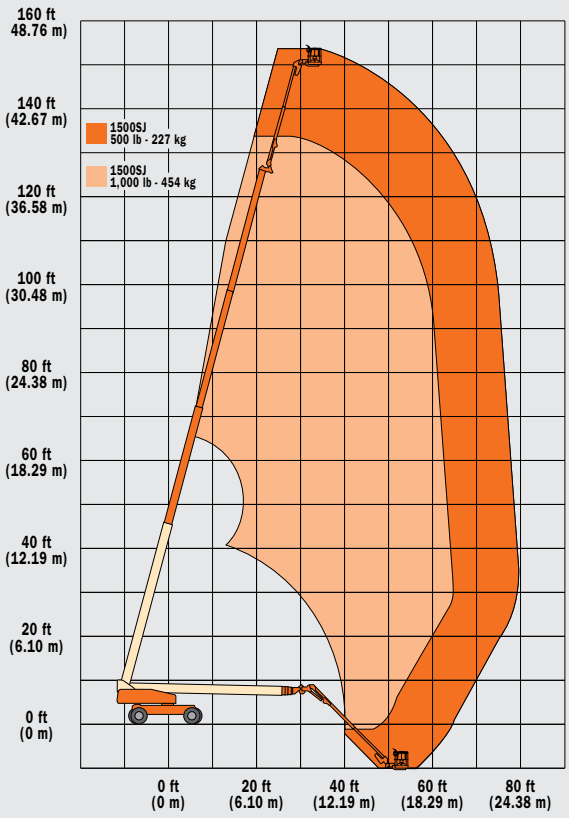

사양서 전체를 확인하려면 www.jlg.com을 방문하십시오.

JLG Industries, Inc.
1 JLG Drive
McConnellsburg, PA 17233-9533
Telephone 717-485-5161
Toll-free in US 877-JLG-LIFT
Fax 717-485-6417
www.jlg.com

South East Asia Office
Oshkosh-JLG (S) Technology Equipment Pte Ltd.
29 Tuas Avenue 4, Singapore 639379
Phone: +65 6591 9030
Fax: +65 6591 9031
www.jlg.com

Oshkosh-JLG (Tianjin) Equipment Technology Co., Ltd.
Shanghai Branch
Pudong Kerry Parkside, Room 3705
1155 Fang Dian Road, Pudong,
Shanghai 201204, China
DID:800 819 0050
400 613 0050 (Mobile)
www.jlg-cn.com

JLG는 Oshkosh Corporation Company의 자회사입니다.

Form No.: UB-BRO-0208
Part No.: 3131561
R031204
11.2013